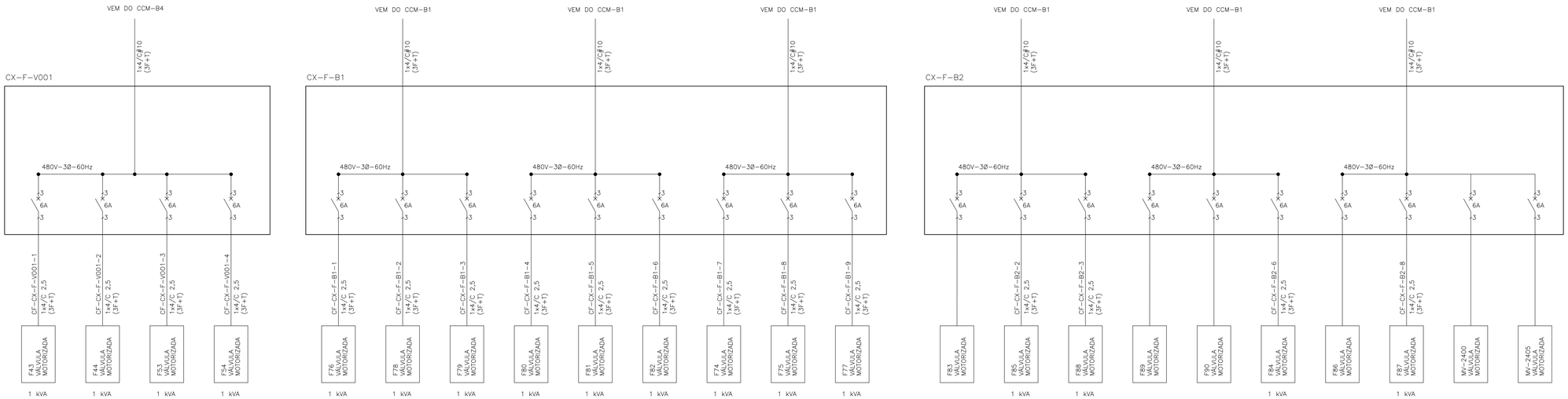

DOCUMENTOS DE REFERÊNCIA

1. LI-4200.02-6000-721-PTD-001 – LISTA DE CABOS
2. MC-4200.02-6000-721-PTD-001 – MEMÓRIA DE CÁLCULO DE CONDUTORES
3. DE-4200.02-9310-946-MBO-001 – DIAGRAMA UNIFILAR GERAL SIMPLIFICADO
4. DE-4200.02-9310-946-MBO-002 – DIAGRAMA UNIFILAR – SUB A/B/C
5. DE-4200.02-9310-946-MBO-003 – DIAGRAMA UNIFILAR – CCM-B1
6. DE-4200.02-9310-946-MBO-005 – DIAGRAMA UNIFILAR – CCM-B04

NOTAS GERAIS

1. PARA BITOLA DOS CABOS VER MC-4200.02-6000-721-PTD-001.
2. OS DIAGRAMAS UNIFILARES DE REFERÊNCIA 3, 4, 5 E 6 DEVERÃO SER REVISADOS NA FASE DE AS-BUILT.
3. OS DISJUNTORES E CONTATORAS ATUAIS SERÃO APROVEITADOS E DEVERÃO SER AJUSTADOS PARA AS NOVAS POTÊNCIAS DOS MOTORES DAS BOMBAS.
4. FOI INFORMADO PELO TERMINAL QUE HOUVE SUBSTITUIÇÃO DA CONTATORA. AS DEMAIS INFORMAÇÕES DOS PAINÉIS SE-B E CCM-B1 FORAM RETIRADAS DO DOCUMENTOS E-4200.02-9310-946-MBO-001 E DE-4200.02-9310-946-MBO-003.
5. A CONFIGURAÇÃO PAINEL ELÉTRICO ALIMENTADOR DOS TRACEAMENTOS ELÉTRICOS DOS SELOS DAS BOMBAS DEVERÁ POSSIBILITAR O ACIONAMENTO E DESLIGAMENTO VIA SISTEMA SUPERVISÓRIO.
6. O PAINEL ELETRICO PL-2 DEVERÁ SER ADEQUADO COM A INSTALAÇÃO DE UM NOVO DISJUNTOR DE 6A.

SIMBOLOGIA

– INSTALAÇÃO EXISTENTE

– INSTALAÇÃO NOVA/MODIFICADA

REV.	DESCRIÇÃO	DATA	EXEC.	VERIF.	APROV.
Ø	EMISSÃO ORIGINAL	15/08/23	TSYA	TMRG	TRL5

DE ACORDO COM O DOCUMENTO PE-3TP-00218 AS INFORMAÇÕES DESTE DOCUMENTO SÃO PROPRIEDADE DA TRANSPETRO, SENDO PROIBIDA A UTILIZAÇÃO FORA DA SUA FINALIDADE. FORMULÁRIO PERTENCENTE A PETROBRAS N-381 REV M.

TRANSPETRO

DIRETORIA DE ENGENHARIA E TECNOLOGIA

CLIENTE: TP/DOP/DTNNESE/UO-RJMG/ANGRA/OP

PROJETO: CARREGAMENTO DE BUNKER – PÍER SECUNDÁRIO

ÁREA: TERMINAL DE ANGRA DOS REIS – ÁREA AUXILIAR

TÍTULO: DIAGRAMA UNIFILAR CX-F-B1/2/3, CX-F-V001, SE B E CCM B1

	DESENHO	TPP-535
PROJETO BÁSICO	ESCALA INDICADA	FOLHA 01 DE 01
INTERNA		

Nº DE-4200.02-6000-946-PTD-001

A1 - 841 x 594